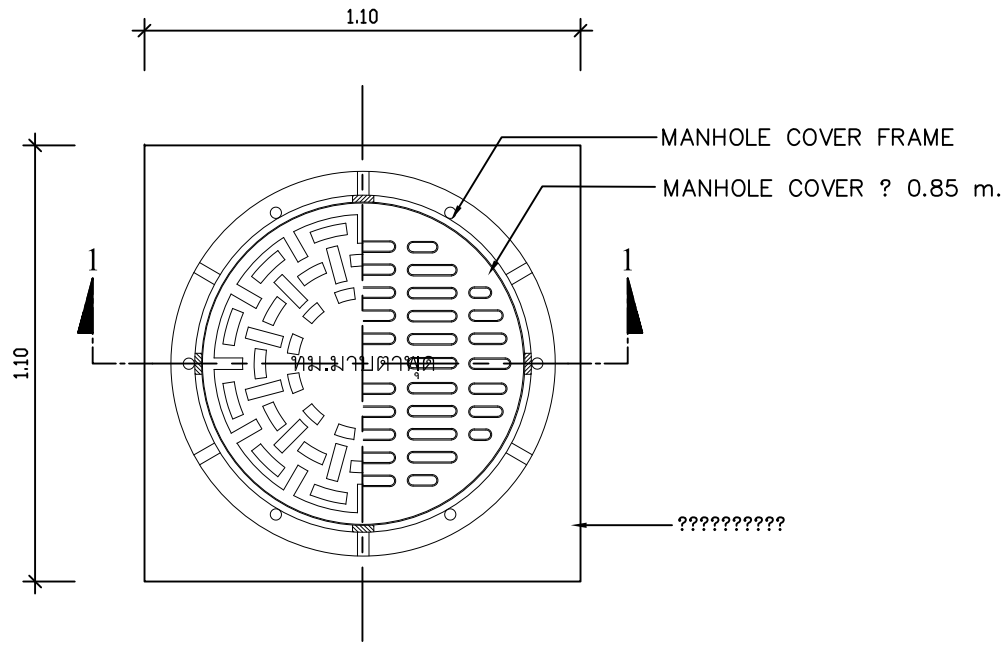

ขยายแปลนฝาบ่อเหล็กหล่อ MH-1

SCALE 1 : 20

หมายเหตุ :

1. มิติที่แสดงทั้งหมดเป็นเมตร ยกเว้นที่ระบุเป็นอย่างอื่น
2. ความสูงของตัวอักษรบนฝาบ่อเท่ากับ 5.0 ซม.
3. ฝาตะแกรงเหล็กหล่อสามารถนำมาใช้ได้ โดยจะต้องได้รับความเห็นชอบจากวิศวกร ซึ่งจะต้องเป็นไปตาม มอก.537 หรือ ASTM A395M-99 และอย่างน้อยต้องมีคุณสมบัติดังนี้
   - 11.1 รับน้ำหนักได้ไม่น้อยกว่า 40 ตัน
   - 11.2 รับแรงดึงได้ไม่น้อยกว่า 415 Mpa
   - 11.3 ยืดตัวได้ไม่น้อยกว่า 18%
4. การเลือกใช้ฝาบ่อชนิดฝาทึบหรือฝาตะแกรงให้พิจารณาโดยวิศกรผู้ออกแบบ
5. ฝาบ่อชนิดตะแกรงควรมีพื้นที่ช่องเปิดรับน้ำรวมอย่างน้อย 25% ของพื้นที่ฝาบ่อทั้งหมดหรือขึ้นอยู่กับดุลยพินิจของวิศวกร

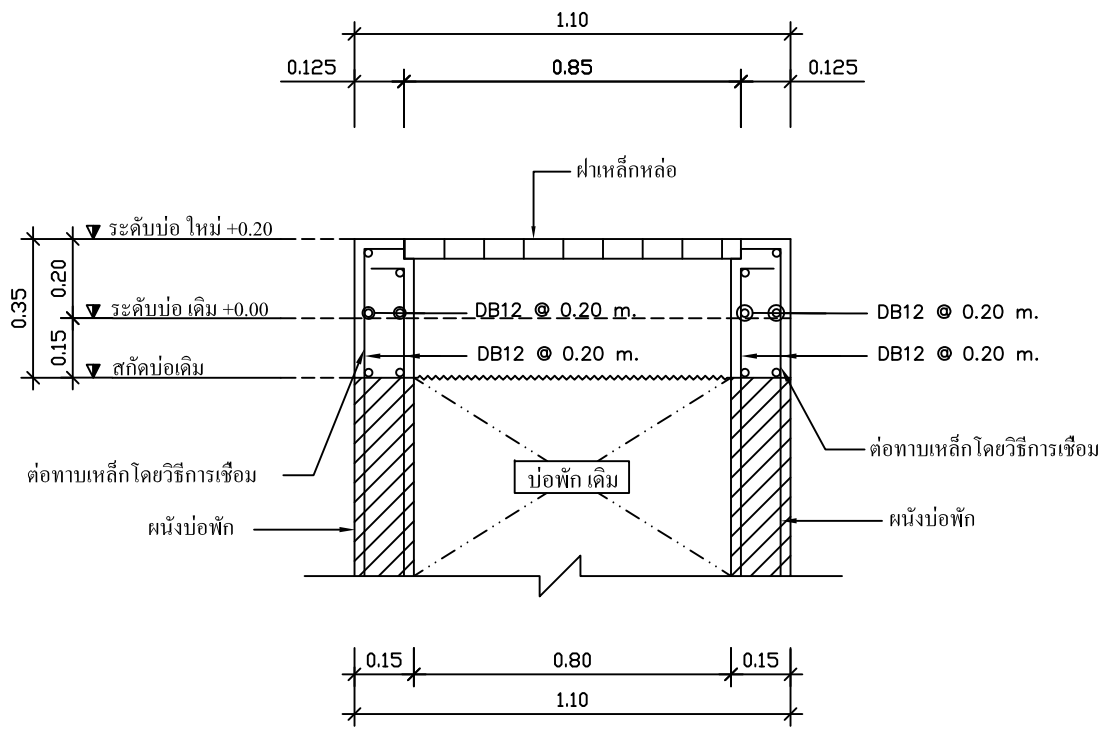

รูปตัด 1

SCALE 1 : 20

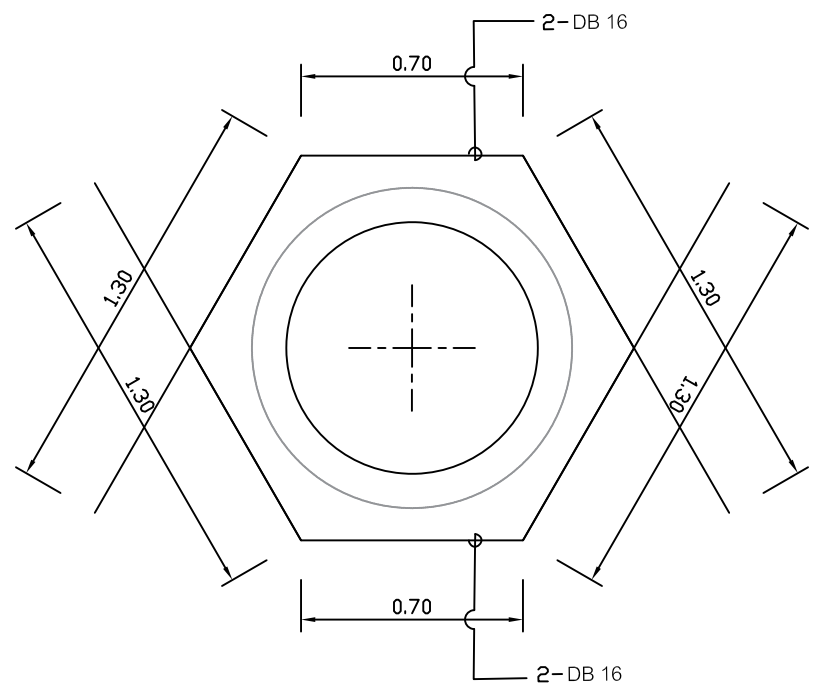

รายละเอียดการเสริมเหล็กปากบ่อ

SCALE 1 : 25